Especificaciones Técnicas de Producto

Modelo T4H

Terminal de cobre de pala de 4 agujeros

Características del Producto

Los terminales T4H están fabricados de cobre electrolítico con un acabado superficial estañado.

Características del Producto

Fabricados con tubo de cobre electrolítico con acabado superficial estañado para mejorar el contacto y evitar la oxidación.

Estos terminales son aptos para instalaciones de interior y en exterior siempre y cuando se selle mediante tubo termo retráctil cualquier posible entrada de agua, como podría la separación que queda entre terminal y cable una vez crimpado.

Modelo T4H

Terminal de cobre de pala de 4 agujeros

Certificados

Fabricado según normativa **UNE 20003:1954**: Cobre-tipo recocido e industrial, para aplicaciones eléctricas.

Cumplen con la Directiva – **2011/65/CE** de la Unión Europea, restricción de ciertas sustancias Peligrosas (**RoHS**).

Marcado CE según los requisitos de la **Directiva 2014/35/UE** del Parlamento Europeo y del Consejo relativa a la armonización de las legislaciones de los Estados miembros relativas a la comercialización de material eléctrico destinado a ser utilizado con determinados límites de tensión.

Características Materia Prima

COBRE

Tipo de cobre: **Cobre electrolítico del 99.9%**

Tratamiento superficial: baño de **estaño de 5µ** de espesor.

Dimensiones

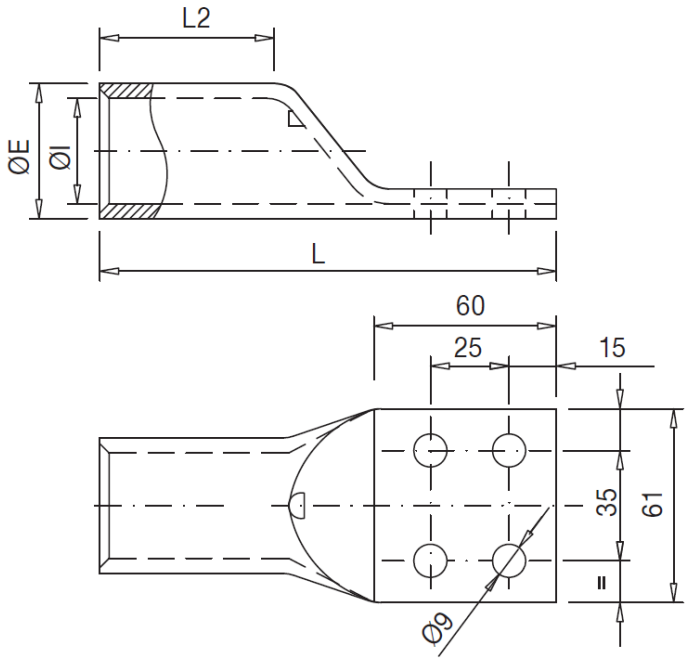

© 2017 Sofamel SLU
Todos los derechos reservados.

Las especificaciones están sujetas a cambios sin previo aviso.

C/ Thomas Edisson, 17 - Pol. Industrial Plans d'Arau - 08787 La Pobla de Claramunt (Barcelona) - Spain
Tel. +34 93 808 79 80 - Fax +34 93 808 77 00 - Info@sofamel.es
www.sofamel.com

Modelo T4H

Terminal de cobre de pala de 4 agujeros

Código	Ref.	Sección (mm²)	Dimensiones (mm)			
			ØE	ØI	L	L2
001100	**T-185/4H**	185	23,7	18,8	124,0	46,0
001110	**T-240/4H**	240	26,2	21,2	128,0	48,0
001120	**T-300/4H**	300	28,6	23,4	133,0	50,0
001130	**T-400/4H**	400	32,8	26,8	134,0	50,0
001140	**T-500/4H**	500	38,4	29,8	139,0	54,0
001150	**T-630/4H**	630	44,7	34,5	145,0	60,0
001160	**T-800/4H**	800	52,0	40,0	160,0	70,0

© 2017 Sofamel SLU
Todos los derechos reservados.

Las especificaciones están sujetas a cambios sin previo aviso.

sofamel

C/ Thomas Edisson, 17 - Pol. Industrial Plans d'Arau - 08787 La Pobla de Claramunt (Barcelona) - Spain
Tel. +34 93 808 79 80 - Fax +34 93 808 77 00 - Info@sofamel.es
www.sofamel.com