Especificaciones Técnicas de Producto

Modelo CP

Punta de conexión

Funcionalidad

Las puntas CP son ideales para conexiones en circuitos de baja tensión. Su diseño las hace eficaces para aplicaciones del conductor al borne. Estos terminales deben ser crimpados mediante compresión hexagonal**.**

Características del Producto

Fabricados con tubo de cobre electrolítico con acabado superficial estañado para mejorar el contacto eléctrico y evitar la oxidación.

El diseño estrecho de la pala los hace idóneos para espacios reducidos.

Estas puntas son aptas para instalaciones de interior y en exterior siempre y cuando se selle mediante cinta o termo retráctil cualquier posible entrada de agua.

Los terminales de Sofamel están marcadas con el logotipo de Sofamel y la sección. Las secciones de este producto pueden ser de **1,5** a **50** mm^2.

Modelo CP

Punta de conexión

Características Materia Prima

COBRE

Tipo de cobre: **Cobre electrolítico del 99.9%**

Tratamiento superficial: baño de **estaño de 5µ** de espesor.

Dimensiones

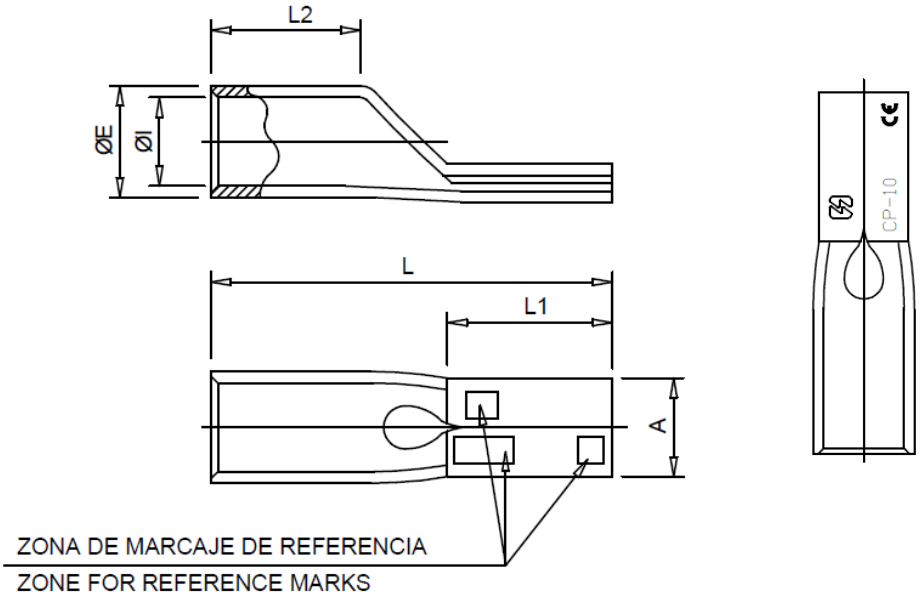

SEC.	REFERENCE MARKS	ØE	ØI	L	L1	L2	A
1,5	CP-1,5 CE	3,5	1,7	17,0	10,0	5,0	2,0
2,5	CP-2,5 CE	4,2	2,5	17,5	10,0	5,0	2,0
6	CP-6 CE	6,0	3,7	20,0	10,0	6,0	2,5
10	CP-10 CE	6,8	4,7	25,0	12,0	10,0	5,0
16	CP-16 CE	7,8	5,6	31,0	15,0	10,0	6,0
25	CP-25 CE	9,4	7,1	34,0	18,0	10,0	7,0
35	CP-35 CE	11,3	8,7	42,0	18,0	15,0	9,0
50	CP-50 CE	12,6	9,8	46,0	21,0	15,0	10,0

© 2017 Sofamel SLU
Todos los derechos reservados.

Las especificaciones están sujetas a cambios sin previo aviso.

sofamel

Thomas Alva Edison, 16-17 - Pol. Industrial Plans d'Arau - 08787 La Pobla de Claramunt (Barcelona) - Spain
Tel. +34 93 808 79 80 - Info@sofamel.es
www.sofamel.com

Modelo CP

Punta de conexión

Certificados

Cumplen con la **Directiva Europea 202/95/CE** sobre la restricción de sustancias peligrosas (**ROHS**).

Marcado CE según los requisitos de la **Directiva 2014/35/UE** del Parlamento Europeo y del Consejo relativa a la armonización de las legislaciones de los Estados miembros relativas a la comercialización de material eléctrico destinado a ser utilizado con determinados límites de tensión.

© 2017 Sofamel SLU
Todos los derechos reservados.

Las especificaciones están sujetas a cambios sin previo aviso.

Thomas Alva Edison, 16-17 - Pol. Industrial Plans d'Arau - 08787 La Pobla de Claramunt (Barcelona) - Spain
Tel. +34 93 808 79 80 - Info@sofamel.es
www.sofamel.com